Downloaded from www.vandenborre.be

wikango
smart driving

max
by wikango

Gebruikershandleiding

Downloaded from www.vandenborre.be

Inhoud

1. Inhoud en installatie 3

2. Ingebruikneming 5

3. Eerste gebruik en activering van de LIVE-service 6

4. Gebruik 8

4.1 : Basisprincipes 8

4.2 : Starten 9

4.3 : Parameters 10 - 19

Parameters waarschuwingen 11

Parameters LIVE 12 - 15

Parameters geluid 15 - 16

Parameters scherm 16

Lokale instellingen 17

Accu 17 - 18

Snelheidsbegrenzer 18

Informatie 19

4.4 : Op de weg - Modus weg, zone, ring 20 - 21

4.5 : Op de weg - Waarschuwingen 21 - 24

Geïntegreerde database 21 - 22

LIVE-waarschuwingen 23

Een LIVE-waarschuwing doorgeven 24 - 25

5. Optionele accessoires 26

6. Aanbevelingen 27 - 29

Downloaded from www.vandenborre.be

1 Inhoud en installatie

Inhoud:

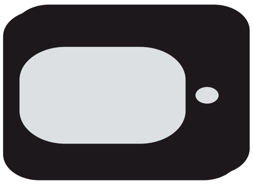

Max by Wikango

USB-kabel

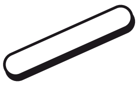

Bevestigingsplaatje

Voeding

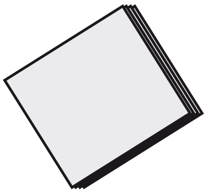

Gebruikershandleiding

Installatie:

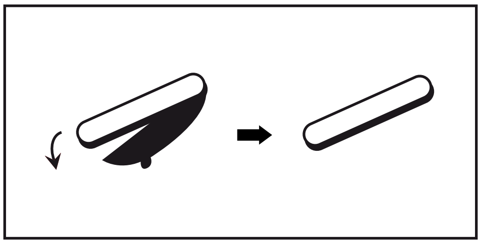

Verwijder het beschermlaagje van het magnetische rondje

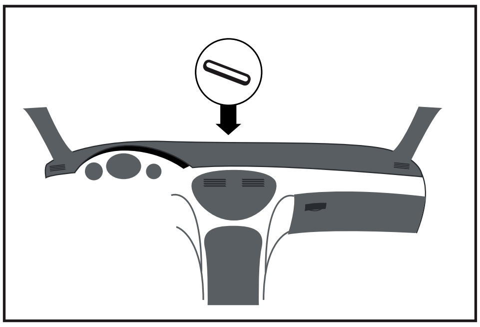

Bevestig het zelfklevende bevestigings-plaatje op uw dashboard zodat het plat is

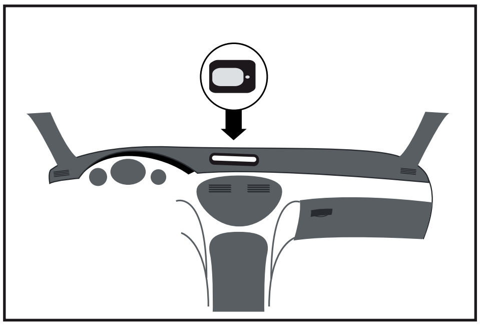

Plaats uw apparaat op het bevestigingsplaatje

Downloaded from www.vandenborre.be

1 Inhoud en installatie

Enkele voorzorgsmaatregelen...

Als uw voertuig lang in de zon staat, laat het apparaat dan nooit op uw dashboard liggen.

Indien uw voertuig op een plek in de zon geparkeerd heeft gestaan, laat het apparaat dan afkoelen voordat u het gebruikt.

Gebruik het apparaat niet als de omgevingstemperatuur lager is dan -10°C of hoger dan + 45°C.

Laat uw apparaat niet in uw voertuig: haal het gewoon van het rondje zodat het niet kan worden gestolen of beschadigd.

Let erop dat u het apparaat zo installeert, dat de ontvangst van de geïntegreerde antenne niet wordt gestoord.

Weersomstandigheden kunnen de goede ontvangst van de Wikango One beïnvloeden.

Downloaded from www.vandenborre.be

2 Ingebruikneming

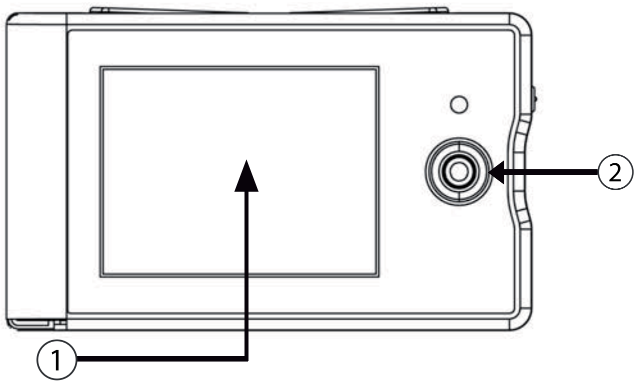

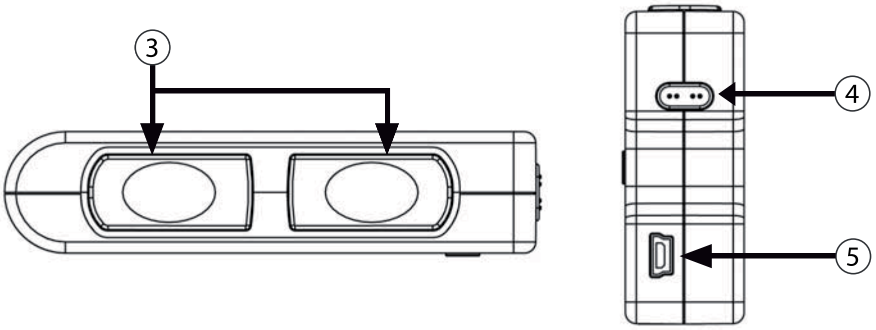

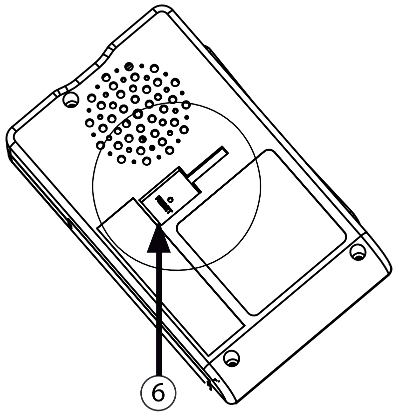

① **Kleurenscherm**

② **Joystick**

	U gaat het menu van de Wikango One binnen / Een parameter bevestigen
	Omhoog of omlaag gaan in het menu
	Als u eenmaal in het menu bent, kunt u ermee naar de onderliggende menu's gaan
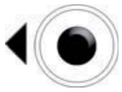	*U gaat het menu uit*

De joystick dient om het volume af te stellen (hoog / laag).

③ **LIVE-knoppen**

Om een radar in real-time te doorgeven.
Links: tegengestelde richting / Rechts: uw richting.

④ **Aan/uit-knop**

⑤ **USB**

Accu opladen, sigarettenaansteker, PC.

⑥ **Sleuf voor de houder en resetknop.**

Bekijk de optionele compatibele houders op pag. 26.

Downloaded from www.vandenborre.be

3 Eerste gebruik en activering van de LIVE-service

- Activering van de LIVE-service inbegrepen in uw pack:

➤ **Zet Max aan door ongeveer een seconde op de aan/uit-knop te drukken**

➤ **Selecteer de taal, de stemmen, de snelheidseenheid en tot slot de tijdzone**

➤ **Max maakt vervolgens verbinding met de satellieten en het GPRS-netwerk**

Belangrijk: wacht tot de GPRS-verbinding voltooid is.
Twee opeenvolgende bliepjes bevestigen dat de GPRS-verbinding voltooid is.

➤ **Max vraagt u vervolgens of u uw apparaat wilt activeren**

Selecteer "JA" door op een van de LIVE-knoppen bovenop het apparaat te drukken.

➤ **Max start daarna opnieuw op**

Na het opnieuw opstarten, is de LIVE-service geactiveerd op uw apparaat.

- Aan het eind van uw abonnement:

➤ **Als uw abonnement verlopen is, vraagt Max u of u uw apparaat wilt activeren**

Selecteer "JA" door op een van de LIVE-knoppen bovenop het apparaat te drukken.

Max geeft dan het activeringsscherm weer van de LIVE-code met 16 tekens.
Voer uw code in waarbij u de tekens elkaar met behulp van de joystick laat opvolgen.
Daarna bevestigt u door de joystick naar rechts te drukken of door er een lichte druk in het midden op uit te oefenen.

➤ **U kunt uw abonnement eveneens verlengen vanuit het menu**

Ga naar het menu, naar de sectie "LIVE-instellingen".

Selecteer "Activering en services" en daarna "Mijn apparaat activeren".

Max geeft dan het activeringsscherm weer van de LIVE-code met 16 tekens.
Voer uw code in waarbij u de tekens elkaar met behulp van de joystick laat opvolgen.
Daarna bevestigt u door de joystick naar rechts te drukken of door er een lichte druk in het midden op uit te oefenen.

Downloaded from www.vandenborre.be

3 Eerste gebruik en activering van de LIVE-service

- Indien uw abonnement nog niet verlopen is:

  ➤ **U kunt uw abonnement verlengen vanuit het menu**

  Ga naar het menu, naar de sectie "LIVE-instellingen".

  Selecteer "Activering en services" en daarna "Optie code toevoegen".

  Max geeft dan het activeringsscherm weer van de LIVE-code met 16 tekens.

  Voer uw code in waarbij u de tekens elkaar met behulp van de joystick laat opvolgen. Daarna bevestigt u door de joystick naar rechts te drukken of door er een lichte druk in het midden op uit te oefenen.

Alle abonnementen op de LIVE-service zijn beschikbaar op www.wikango.com

Registreer Max snel op www.wikango.com!

Bent u in het bezit van een Max Millenium? Profiteer van een garantie-uitbreiding van 2 jaar door Max te registreren op www.wikango.com*

**Ofwel 3 jaar garantie in totaal. De registratie moet binnen 60 dagen na aankoop worden gedaan.*

Downloaded from www.vandenborre.be

4 Gebruik

4.1 : Basisprincipes :

- Max by Wikango is een community radarmelder: hij steunt op GPRS- en GPS-technieken.

➤ **Max is een community radarmelder* :**

Zijn LIVE-functies bieden de mogelijkheid om in realtime gegevens uit te wisselen.

U kunt zo de positie van een snelheidscontrole aan de hele gebruikersgroep van Smart Drivers Wikango sturen.

De gebruikersgroep van Smart drivers is de vereniging van alle gebruikers van mobiele toepassingen of gemeenschappelijke melders van Wikango.

Als waarlijk bijrijder is Max in permanente verbinding met de Smart Drivers.

U vindt in deze handleiding gedetailleerde informatie over gegevens die u kunt ontvangen en verzenden.

➤ **Max bevat eveneens de database met meerdere landen van AlerteGPS by Wikango:**

Zo wordt u gewaarschuwd bij nadering van vaste radars, radars bij verkeerslichten, radars op weggedeelten en locaties waar mogelijk mobiele controles voorkomen en die al in de database zijn opgenomen.
De landen die worden gedekt door de database van AlerteGPS by Wikango zijn: Frankrijk, België, Nederland, Spanje, Groot-Brittannië, Italië, Portugal, Zweden, Noorwegen, Finland, Duitsland, Oostenrijk**.

*Max vereist een actieve LIFE-service om te kunnen functioneren.
**Het is aan u om te controleren of de wetgeving in het land waar u rijdt het gebruik van een radarmelder toestaat.

Downloaded from www.vandenborre.be

4.2 : Starten:

- Om de Max aan te zetten, drukt u op de knop aan/uit (1 seconde).

➤ **Selecteer uw taal, uw snelheidseenheid, de stemmen en de tijdzone.**

U kunt deze handeling opnieuw starten vanuit het gebied "Lokale instellingen" of door het apparaat te resetten vanuit het gebied "Gegevens".

➤ **Vervolgens start het zoeken naar satellieten en het GSM-netwerk.**

Een geluidswaarschuwing waarschuwt u als het zoeken naar satellieten is voltooid. Het opschrift "Verbonden" verschijnt op het scherm zodra de GSM-verbinding is voltooid.

Verbindingsscherm

Max is volledig operationeel zodra de GPS en GPRS (GSM) verbindingen voltooid zijn.

Downloaded from www.vandenborre.be

4.3 : Parameters:

- Om Max in te stellen, gaat u naar het menu door op de joystick te drukken of door deze naar rechts te bewegen:

Beweeg de joystick vervolgens naar boven of naar beneden om door het menu te navigeren en de verschillende secties te bereiken:

Als u de sectie gekozen hebt, drukt u op de joystick of beweegt u deze naar rechts om naar de sectie toe te gaan.

- De secties van het menu:
  - Parameters waarschuwingen
  - Parameters LIVE
  - Parameters geluid
  - Parameters scherm
  - Lokale instellingen
  - Parameters accu
  - Snelheidsbegrenzer
  - Informatie

Downloaded from www.vandenborre.be

Parameters waarschuwingen

In deze paragraaf kunt u de afstand kiezen waarbij u gewaarschuwd wilt worden. Er zijn twee instellingen mogelijk : automatisch of gebruiker.

Automatisch: als standaardinstelling is de waarschuwing afstand vooraf ingesteld in de basis.

< 50 km/h = 400m	LIVE		Tussen 400 en 800m	Standaard
50 - 90 km/h = 600m				
90 - 110 km/h = 800m				
>110 km/h = 1200m				

Voordeel van de automatische instelling: vals alarm wordt meestal vermeden.

Gebruiker: U kunt uw eigen waarschuwing afstand instellen in seconden, van 15 tot 30 seconden.

Downloaded from www.vandenborre.be

Parameters LIVE

Deze sectie biedt u de mogelijkheid om de LIVE-services te activeren, de weergave van de Smart Drivers Wikango in te stellen en de modus voor het melden van LIVE-waarschuwingen in te stellen.

Activering en Services:

Ga naar het submenu om de LIVE-services van Wikango te activeren (LIVE-abonnement en optionele services).
Om een service te activeren, hoeft u alleen maar de activeringscode van 16 tekens in te voeren met behulp van de joystick om deze vervolgens te bevestigen.

Raadpleeg ook pagina's 6 en 7 van deze handleiding.

De optionele services van Wikango zijn binnenkort beschikbaar. U vindt alle nuttige informatie op wikango.com.

Downloaded from www.vandenborre.be

Weergave Smart Drivers:

Dit submenu biedt u de mogelijkheid om de weergave in te stellen van de Smart Drivers in de verschillende modi die door Max worden aangeboden (weg, zone en randweg).

Smart Drivers zijn leden van de gebruikersgroep Wikango. Max geeft u het aantal Smart drivers aan die aanwezig zijn in de modus weg, zone en randweg.

Er staan u twee instellingen ter beschikking: eenvoudige weergave en geavanceerde weergave.

➤ **Eenvoudige weergave / Geavanceerde weergave:**

Afhankelijk van de geselecteerde weergave verschillen de gegevens betreffende de Smart Drivers in de modus weg en de modus zone. Deze instelling heeft geen invloed op de modus randweg.

Modus weg

Eenvoudige weergave

Smart drivers die voor u op dezelfde weg rijden en de afstand tot de dichtstbijzijnde

In dit voorbeeld:
25 Smart drivers voor u,
de dichtstbijzijnde is op 2 km.

Geavanceerde weergave

Smart drivers die achter u rijden, op dezelfde weghelft

Smart drivers die in de andere richting rijden en zich voor u bevinden, afstand tot de dichtstbijzijnde voor u

In dit voorbeeld:
25 Smart drivers voor u, de dichtstbijzijnde is op 2 km.
14 Smart drivers voor u in de andere richting, de dichtstbijzijnde is op 3 km.
8 Smart drivers achter u, rijdend in dezelfde richting dan u.

Downloaded from www.vandenborre.be

Modus zone

Eenvoudige weergave

Smart drivers in uw zone

Straal van de zone

In dit voorbeeld:
94 Smart drivers in een gebied van 10 km rondom u.

Geavanceerde weergave

Verdeling van Smart drivers die in uw gebied rijden

In dit voorbeeld:
94 Smart drivers in een gebied van 10 km rondom u, met verdeling van Smart drivers in uw gebied.

Modus ring

Eenvoudige of geavanceerde weergave

Smart drivers die op de randweg rijden en afstand tot de dichtstbijzijnde (in uw richting)

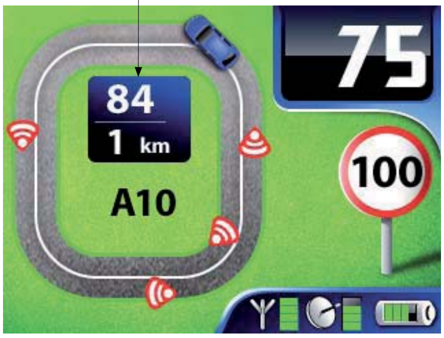

Downloaded from www.vandenborre.be

Live melding:

Dit submenu biedt u de mogelijkheid om de modus voor melding van de LIVE-waarschuwingen in te stellen. Er zijn twee modi beschikbaar: eenvoudige melding en geavanceerde melding.

- **Eenvoudige melding:**

  Gebruik deze modus voor meldingen om alleen mobiele radars in realtime te melden, op zeer snelle wijze.

- **Geavanceerde melding:**

  Gebruik deze modus voor meldingen om andere soorten LIVE-waarschuwingen te kunnen melden: vaste radars, mobiele radars en gevaarlijke plaatsen (werkzaamheden, ongelukken).

Parameters geluid

Ga naar deze sectie om de geluiden van uw apparaat in te stellen: waarschuwingen, Smart Mute, snelheidsoverschrijding en geluidstoetsen.

- **Waarschuwingen:**

  Voor elke categorie waarschuwingen hebt u de keuze tussen een vocale waarschuwing (Stemmen), een geluidssignaal (Biep) of geen geluid (Stil).
  De categorieën zijn de volgende: vaste radar, radar bij verkeerslicht, mobiele radar, LIVE-waarschuwing en gevaarlijke plaats.

  Opmerking: de categorie "School" wordt niet gebruikt in Europa.

Downloaded from www.vandenborre.be

- **Smart Mute:**
  Om de functie SMART MUTE te activeren of te deactiveren.
  Deze functie vermijdt de inschakeling van het geluidsbericht op een ongepast moment : bij nadering van een radar als u onder de maximumsnelheid rijdt, wordt er geen geluid gehoord. U kunt de Smart Mute instellen van 10 tot 30 km/u (onder de maximumsnelheid).

- **Biep snelheidsoverschrijding:**
  Om de bliep bij snelheidsoverschrijding te activeren of te deactiveren.
  De bliep bij snelheidsoverschrijding werkt alleen bij de vaste radars.

- **Biep toetsen:**
  Om de biepjes van de toetsen te activeren of te deactiveren.

Parameters scherm

In deze paragraaf kunt u de weergave van de Max aanpassen.

- **Dag / Nacht:**
  Deze twee submenu's bieden u de mogelijkheid om de tijd in te stellen waarop Max naar de modus dag en de modus nacht overschakelt, evenals het helderheidsniveau van elke modus.

- **Flashing screen:**
  Om het knipperende scherm bij nadering van waarschuwingen te activeren of te deactiveren.

  Dit is 's nachts handig om visueel te worden gewaarschuwd als het geluid is uitgezet om passagiers niet te storen.

Downloaded from www.vandenborre.be

Lokale instellingen

U vindt in deze sectie de keuzen die u hebt gemaakt toen u het apparaat voor het eerst startte: taal, stemmen, tijdzone, tijdformaat en snelheidseenheid.

U kunt deze instellingen op elk moment wijzigen.

Parameters accu

In deze sectie kunt u informatie vinden over het laadniveau van de accu en u kunt de functie voor het automatisch doven programmeren.

- **Status:**
  Geeft het laadniveau van de accu aan, van 0 tot 100%.
  Let op, het apparaat moet voldoende zijn opgeladen om de GPRS-functionaliteiten van het apparaat te kunnen gebruiken. Als de accu helemaal leeg is, laad hem dan eerst op voordat u de LIVE-service van het apparaat gebruikt.

Downloaded from www.vandenborre.be

➤ **Auto-Stop:**

Biedt u de mogelijkheid om de duur voor de automatische uitdoving van de Max aan te geven als hij onbeweeglijk blijft of geen GPS-signaal ontvangt.
Deze duur wordt uitgedrukt in minuten.

➤ *Snelheidsbegrenzer*

Max beschikt over drie snelheidsbegrenzers die onafhankelijk van elkaar kunnen worden geprogrammeerd en geactiveerd.

Elk onderliggende menu biedt de mogelijkheid om elk van de drie snelheidsbegrenzers te activeren, te deactiveren en in te stellen.

Als u een van deze snelheden overschrijdt, wordt u kort door een biep gewaarschuwd.

Downloaded from www.vandenborre.be

➤ *Informatie*

- **Systeem:**
  FW = versie van de firmware
  DB = datum van de laatste update

- **Satelliet:**
  GPS-positie in de vorm van breedtegraad, lengtegraad, hoek.

- **Demo:**
  Biedt de mogelijkheid om de de demomodus te activeren of te deactiveren.

- **Parameters herstellen:**
  Om terug te keren naar de fabrieksconfiguratie.

Downloaded from www.vandenborre.be

4.4 : Op de weg - Modus weg, zone en ring:

Afhankelijk van de plaats waar u zich bevindt, bevindt Max zich in de modus weg, zone of ring.

➤ **Modus weg:**

Op een opgenomen weg, gaat het scherm over in de modus weg.

Preview waarschuwing: de aanwezige waarschuwingen op uw traject worden vooraf weergegeven met de indicatie van het type en de afstand.

➤ **Modus zone:**

Op een niet opgenomen weg, gaat het scherm over in de modus zone.

*De snelheidsbeperkingen worden aangegeven op het toegewezen snelwegennet. Beschikbaarheid van de service: 2011.

Downloaded from www.vandenborre.be

➤ **Modus ring:**

Indien u op de randweg van een opgenomen grote stad rijdt, gaat het scherm over op de modus ring.

Let op, Smart Drivers worden weergegeven in de eenvoudige weergave op de schermen hierboven. Raadpleeg pag. 13 en 14 van deze handleiding om kennis te nemen van de geavanceerde modus. Herinnering: de modus voor weergave van de Smart Drivers heeft geen invloed op de modus ring.

4.5 : Op de weg - Waarschuwingen:

➤ **Geïntegreerde database:**

Bij nadering van een waarschuwing gaat de weergave over van het standaardscherm naar het waarschuwingsscherm.

Waarschuwing vaaste radar in de modus weg

*Beschikbaarheid van de service: 2011.

Downloaded from www.vandenborre.be

Radar bij rodlicht

Potentiele mobiele flitslocatie

* = frequentie
- * = Af en toe
- ** = Vaak voorkommend
- *** = Zeer vaak voorkommend

Gevaar

Downloaded from www.vandenborre.be

➤ LIVE-waarschuwingen:

Max signaleert voor u de LIVE-waarschuwingen die door de gebruikersgroep worden doorgegeven en geeft u eveneens aan hoelang het is geleden dat de waarschuwing werd doorgegeven.

LIVE mobiele radar

Maximumsnelheid

Ouderdom van de waarschuwing

Afstandsbalk

Zone de danger LIVE

Nadat u een LIVE-waarschuwing hebt doorgegeven, vraagt Max u om deze te bevestigen of te verwijderen als hij niet geldig is.

Druk op de bijbehorende LIVE-knop om een LIVE-waarschuwing te bevestigen of te verwijderen.

Indien u een LIVE-waarschuwing bevestigt, wordt de geldigheid ervan verlengd met 60 minuten.

Bevestigen = linkerknop

Verwijderen = rechterknop

Downloaded from www.vandenborre.be

➤ Een LIVE-waarschuwing doorgeven:

Indien u een actieve snelheidscontrole tegenkomt, stuurt u de informatie naar de Wikango-gebruikersgroep door een LIVE-waarschuwing door te geven.
Om een LIVE-waarschuwing te melden, hoeft u alleen maar op een van de twee LIVE-knoppen te drukken ter hoogte van de snelheidscontrole of de gevaarlijke plaats.

1. Druk op een van de twee LIVE-knoppen

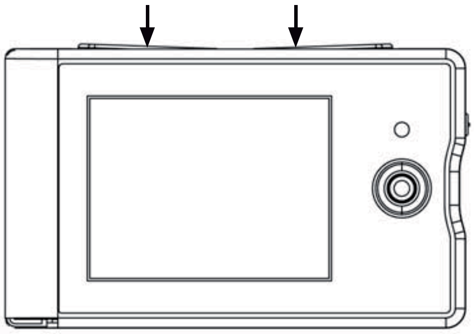

2. Max geeft vervolgens het volgende scherm weer

Om het versturen van de waarschuwing te annuleren, beweegt u de joystick.

3. Informatie over de waarschuwing:

Max vraagt u vervolgens extra informatie over de LIVE-waarschuwing die u naar de gebruikersgroep hebt gestuurd.

Deze extra informatie varieert afhankelijk van de modus voor meldingen die geactiveerd is: eenvoudige melding of geavanceerde melding.

De eenvoudige modus biedt de mogelijkheid om snel uitsluitend mobiele radars door te geven. Met de geavanceerde modus kunt u ook andere soorten waarschuwingen doorgeven.

Raadpleeg pagina 15 van deze handleiding voor meer informatie over het activeren van de eenvoudige en de geavanceerde modus.

Downloaded from www.vandenborre.be

Eenvoudige melding

In deze modus meldt u posities van mobiele radars. Nadat u de positie hebt opgeslagen, vraagt Max u om de richting van de mobiele controle te selecteren:

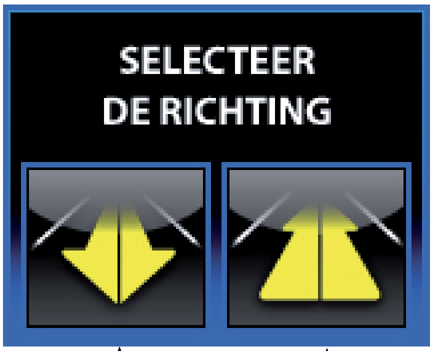

Linkerknop: tegengestelde richting

Rechterknop: uw richting

Vervolgens begint er een aftelling. Om het versturen van de positie te annuleren, beweegt u de joystick.

Geavanceerde melding

In deze modus hebt u de mogelijkheid om meerdere soorten LIVE-waarschuwingen te melden: vaste radars, mobiele radars of gevaarlijke plaatsen (werkzaamheden, ongelukken). Nadat u de positie hebt opgeslagen, vraagt Max u om het soort waarschuwing dat u wilt versturen te selecteren:

Linkerknop: gevaar

Rechterknop: radar

Linkerknop: ongeval

Rechterknop: werk

Linkerknop: vaste radar

Rechterknop: mobiele radar

Vervolgens vraagt Max u, net als bij de eenvoudige modus, om de richting van de waarschuwing te selecteren (linkerknop: tegengestelde richting, rechterknop: uw richting).

Vervolgens begint er een aftelling. Om het versturen van de positie te annuleren, beweegt u de joystick.

Downloaded from www.vandenborre.be

5 Optionele accessoires

Verkrijgbaar op **www.wikango.com**

Lichtnet adapter

De snelste weg om de ingebouwde accu op te laden!

Beschermingshoesje

Bescherm uw apparaat tegen stoten en vocht.
Kleur van de hoes: zwart. Sluiting d.m.v. magnetisch klepje.

Houder met zuignap

Flexibele bevestiging d.m.v. zuignap op de voorruit.
Deze houder is ideaal om de stabiliteit van Max in uw voertuig te garanderen.
Hij verzekert u van een optimale leesbaarheid.

Houder voor ventilatierooster

Bevestiging op ventilatierooster van het voertuig met clipjes. De houder is verstelbaar om een optimale zichtbaarheid van het scherm mogelijk te maken.
Eenvoudig, u hoeft het apparaat alleen maar vast te klemmen om het te bevestigen!

Set 2e voertuig

Praktisch en handig!
Met de set 2e voertuig neemt u uw Max gemakkelijk mee in een ander voertuig.

Downloaded from www.vandenborre.be

6 Aanbevelingen

Verwijdering van gebruikte consumentenelektronica:
De Europese Richtlijn 2002/96/EG betreffende afgedankte elektrische en elektronische apparatuur (AEEA) vereist dat gebruikte consumentenelektronica niet in de normale stroom gemeentelijk afval wordt weggegooid. De gebruikte apparaten moeten worden verzameld.

• De werking van de Max is minder als u in een tunnel of over een ondergrondse weg rijdt, want de ontvangst van de satellieten wordt dan gestoord. U moet dus waakzaam zijn, want er is een bepaalde tijd nodig waarin de Max opnieuw verbinding kan zoeken met de satellieten, na het verlies van het GPS-signaal.

• De Max houdt rekening met de richting van het voertuig om vals alarm te vermijden, maar in bepaalde gevallen kan het toch voorkomen dat u een vals alarm ontvangt. Zo kan een waarschuwing voor een parallelweg die zeer dicht bij de weg waarop u rijdt ligt, een vals alarm veroorzaken.

• De Max is een hulp bij het rijden en is een preventief systeem dat u moet aanzetten tot voorzichtig rijden: we verwerpen elke verantwoordelijkheid in geval van het niet respecteren van de verkeerswet en de regels voor de verkeersveiligheid.

• De materiële delen (elektronisch en anders) en software van dit apparaat zijn eigendom van GPSPrevent SAS / AlerteGPS Hardware. Het kopiëren en/of illegaal verspreiden is in strijd met de wet op het intellectuele eigendom en zal worden bestraft door de geldende wet.

• Het GPS (Global Positioning System) valt onder de verantwoordelijkheid van de Amerikaanse regering. De ondernemingen van de groep GPSPrevent kunnen in geen enkel geval verantwoordelijk worden gehouden voor de beschikbaarheid en de nauwkeurigheid van het GPS.

• De ondernemingen van de groep GPSPrevent kunnen in geen enkel geval verantwoordelijk worden gehouden voor de beschikbaarheid en de nauwkeurigheid van het GSM.

• U hebt de plicht om het geheel aan verkeersvoorschriften te respecteren.

• Zorg ervoor om het zicht van de bestuurder evenals de veiligheidsonderdelen van het voertuig niet te hinderen bij de installatie van het GPS.

• Let er tijdens de installatie eveneens op, dat het apparaat geen gevaar oplevert voor de inzittenden, in het bijzonder als het losraakt.

Downloaded from www.vandenborre.be

6 Aanbevelingen

• Het GPS en de adapter voor de aansteker mogen NIET nat worden. De gebruiker loopt het risico op ernstige verwondingen als hij het elektrische apparaat hanteert in de buurt van water.

• Als het GPS of de adapter voor de aansteker in het water valt, haal hem er dan NIET uit voordat u de stekkers hebt uitgetrokken. Trek ze er vervolgens uit aan de uitgetrokken kabels.

• Lees voor de installatie of het eerste gebruik van dit apparaat deze handleiding aandachtig door. Bewaar hem vervolgens zorgvuldig.

• Als de auto ergens in de volle zon geparkeerd staat, laat het apparaat dan eerst afkoelen alvorens het te gebruiken.

• Het is belangrijk om alle instructies voor het functioneren en de veiligheid te lezen vóór gebruik van dit apparaat.

• Reiniging: maak het apparaat regelmatig schoon en vermijd oplosmiddelen.

• Doe er geen voorwerpen of vloeistoffen in. Let erop dat er geen enkel voorwerp of geen enkele vloeistof in het binnenste van het apparaat komt via de luchtgaten, want het kan in contact komen met interne elementen onder spanning en elektrocutie of kortsluiting veroorzaken of onderdelen laten ontvlammen.

• Probeer nooit om het apparaat zelf te repareren, want als u het apparaat opent of demonteert, stelt u zichzelf bloot aan onderdelen onder spanning en aan risico's op elektrocutie. Elke reparatie moet worden toevertrouwd aan een bekwaam reparateur.

• Trek de stekker van het apparaat uit als het niet wordt gebruikt. Voor de bescherming van dit apparaat tijdens onweer of als het langere tijd niet wordt gebruikt, trekt u de stekker van dit apparaat uit.

• 12/24 V adapter, enkel voor aansteker. Trek de kabel die is verbonden met de aansteker uit voordat u uw voertuig verlaat. Trek de kabel die is verbonden met de aansteker uit voordat u uw voertuig start. Gebruik altijd een geschikte zekering.

• Plaats geen open vlammen, zoals kaarsen, op het apparaat.

• Bescherm het apparaat tegen waterdruppels en spetters. Zet geen voorwerpen vol water, zoals vazen, op het apparaat.

• Het op correcte wijze functioneren van het apparaat wordt niet gegarandeerd als de omgevingstemperatuur lager is dan – 10° C en hoger dan + 45° C.

Downloaded from www.vandenborre.be

6 Aanbevelingen

• Bewaar een minimale afstand (5 cm) rondom het apparaat voor voldoende ventilatie.

• De software voor het updaten en de drivers worden in oorspronkelijke staat ter beschikking gesteld. GPS-Prevent SAS / AlerteGPS Hardware verwerpt elke verantwoordelijkheid in geval materiaal of software niet compatibel is met de software voor het updaten en/of de drivers.

• De toegang tot de Internetsite wordt niet gegarandeerd in geval van onderhoud van de site, netwerkproblemen, verbindingsproblemen of elk ander probleem dat de toegang tot de site kan belemmeren.

• Niet op 12v aansluiten (garantie ongeldig).

• Vanwege technische redenen wordt de SIM-kaart van een product dat gedurende meer dan 12 maanden niet functioneert (minstens eenmaal verbinding maken met de server) gedeactiveerd.

• De functionaliteiten die worden gepresenteerd in de modus weg, zone en randweg op de waarschuwingsschermen worden ter informatie gegeven en kunnen variëren.

Adapter (optie):

• De lichtnetadapter mag alleen worden gebruikt met dit apparaat. Gebruik hem nooit met andere apparaten.

• Gebruik nooit een andere lichtnetadapter.

• Als u dit apparaat langere tijd niet gebruikt, haal de stekker van de lichtnetadapter dan uit het stopcontact.